УСТАНОВОЧНЫЕ РАЗМЕРЫ

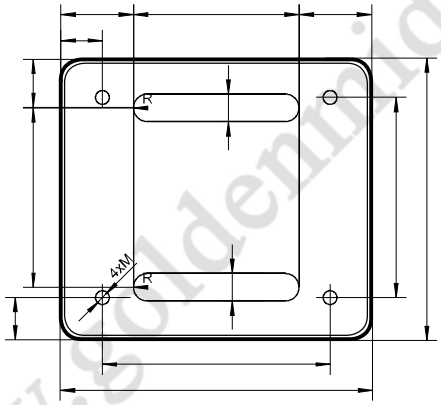

РАСПОЛОЖЕНИЕ ИЗДЕЛИЯ В КОЖУХЕ

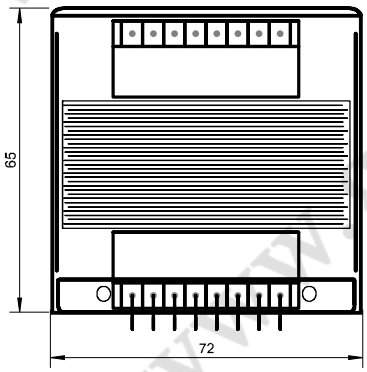

POT-ISPP3.0/3.0/3.0-0.03

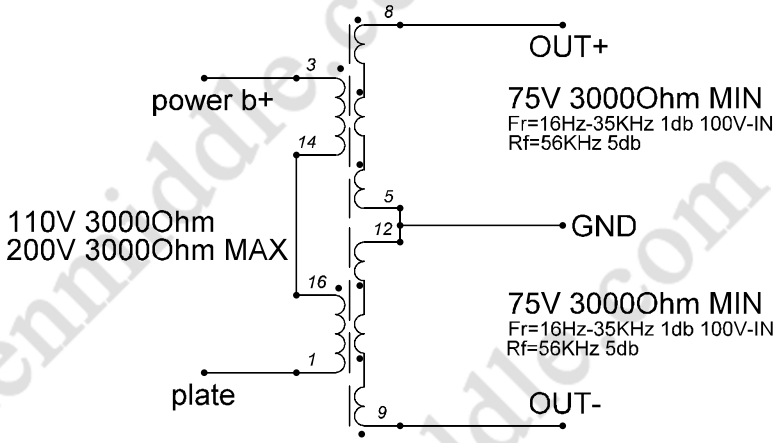

Description		Schematic no.					
GOLDEN MIDDLE		**POT-ISPP3.0/3.0/3.0-0.03**					
SPECIFICATIONS		**TECHNICAL**		QC	Date	Name	Page no.
CORE TYPE	EI 66X35 NM	DCR1@20C		PASS			Pages
CORE MATERIAL		DCI @100V		PASS			Date
MODIFICATION		L@50Hz		PASS			
STEPUPFAKTOR		L@1000Hz		PASS			

ГАБАРИТНЫЕ РАЗМЕРЫ

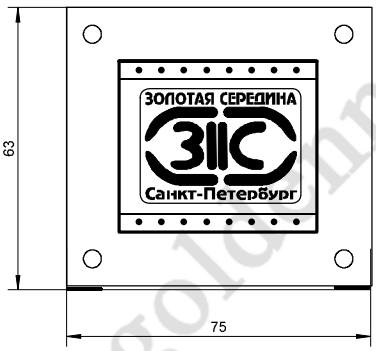

УСТАНОВОЧНЫЕ РАЗМЕРЫ

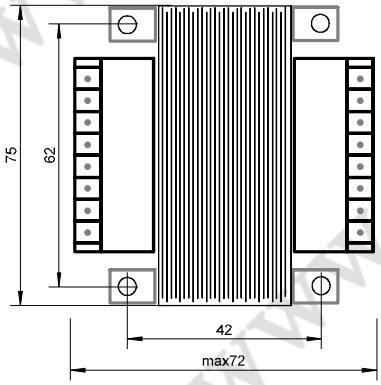

OT - ISPP - 3 / 3 / 3 - 30

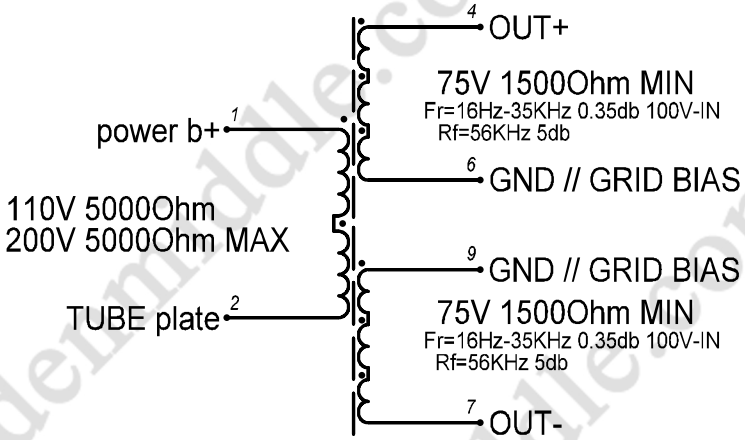

	1		6	Description	Page no.	
	2		7		Pages	
	3		8		Revision	
	4		9	Schematic no. межкаскадный трансформатор	Date	
	5			**OT - ISPP - 3 / 3 / 3 - 30**	Name	

www.goldenmiddle.com